Technisches Datenblatt

Produktmerkmale

Pommeswärmer + Infrarotlampe 2x230 V / 1N		
Modell	**SAP -Code**	00006956
UH 12/IL 1	**Eine Gruppe von Artikeln - Web**	Fritteuse und Pommeswärmer



- Maximale Gerätetemperatur [° C]: 90
- Mindestvorrichtungstemperatur [° C]: 30
- Material: AISI 430

SAP -Code	00006956	**Nettogewicht / kg]**	8.50
Netzbreite [MM]	270	**Power Electric [KW]**	0.850
Nettentiefe [MM]	330	**Wird geladen**	2x230 V / 1N - 50 Hz
Nettohöhe [MM]	522		

RM GASTRO, s.r.o.,
Třída Čs. armády 816,
391 81 Veselí nad Lužnicí 1, ID:49825062

Technisches Datenblatt

Technische Zeichnung

Pommeswärmer + Infrarotlampe 2x230 V / 1N		
Modell	**SAP -Code**	00006956
UH 12/IL 1	**Eine Gruppe von Artikeln - Web**	Fritteuse und Pommeswärmer

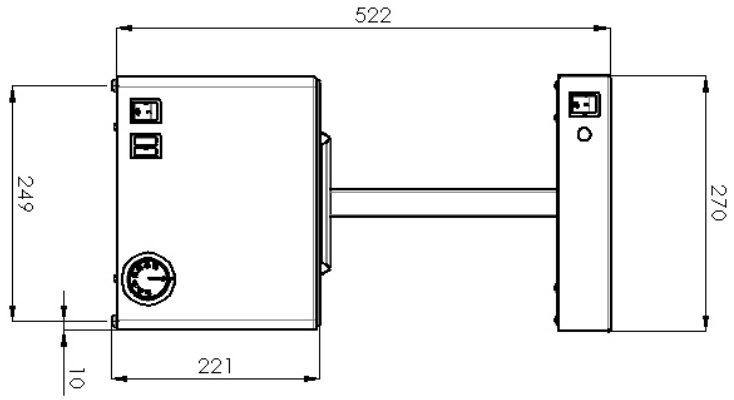

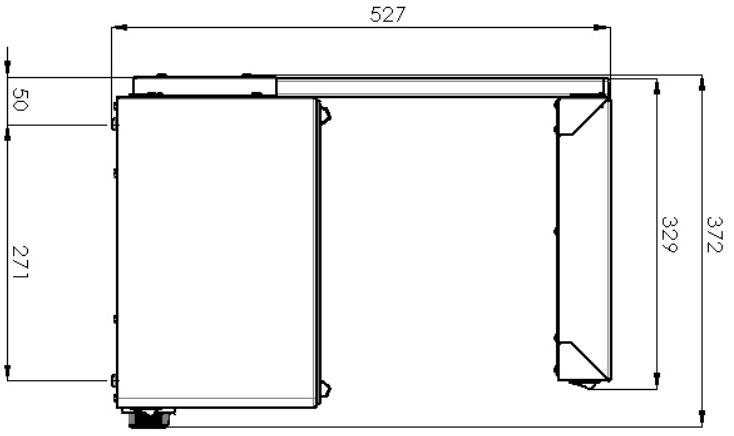

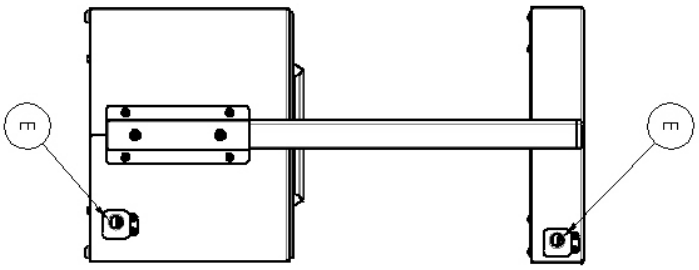

RM GASTRO, s.r.o.,
Třída Čs. armády 816,
391 81 Veselí nad Lužnicí 1, ID:49825062

Technisches Datenblatt

technische Parameter

Pommeswärmer + Infrarotlampe 2x230 V / 1N		
Modell	**SAP -Code**	00006956
UH 12/IL 1	**Eine Gruppe von Artikeln - Web**	Fritteuse und Pommeswärmer

1. **SAP -Code:**
   00006956
2. **Netzbreite [MM]:**
   270
3. **Nettentiefe [MM]:**
   330
4. **Nettohöhe [MM]:**
   522
5. **Nettogewicht / kg]:**
   8.50
6. **Bruttobreite [MM]:**
   345
7. **Grobtiefe [MM]:**
   350
8. **Bruttohöhe [MM]:**
   530
9. **Bruttogewicht [kg]:**
   10.00
10. **Gerätetyp:**
    Elektrisches Gerät
11. **Konstruktionstyp des Geräts:**
    Tischgerät
12. **Power Electric [KW]:**
    0.850
13. **Wird geladen:**
    2x230 V / 1N - 50 Hz
14. **Die Außenfarbe des Geräts:**
    Edelstahl
15. **Material:**
    AISI 430
16. **Indikatoren:**
    Betrieb und Heizen
17. **Maximale Gerätetemperatur [° C]:**
    90
18. **Mindestvorrichtungstemperatur [° C]:**
    30
19. **Querschnitt der Leiter CU [mm²]:**
    0,5

RM GASTRO, s.r.o.,
Třída Čs. armády 816,
391 81 Veselí nad Lužnicí 1, ID:49825062